ජෛව පද්ධති තාක්ෂණවේදය

II-B කොටස - රචනා

සෑම රචනා ප්‍රශ්නයකම a, b හා c කොටස් සඳහා ලකුණු 100 බැගින් හිමි වේ.

5.

a) කෘෂි කාලගුණික නිරීක්ෂණ මධ්‍යස්ථානයක් මගින් ලබාගන්නා කාලගුණික පරාමිති සඳහන් කරමින් එම පරාමිති කෘෂිකර්මාන්තයට වැදගත්වන ආකාරය විස්තර කරන්න

b) ස්වයංක්‍රීය ලෙවලයක් භාවිතයෙන් වාරි ජල සම්පාදන පද්ධතියක් ඉදිකිරීම සඳහා මට්ටම් ගැනීමකදී ඇති විය හැකි දෝෂ විස්තර කරන්න.

c) මනා වන කළමනාකරණයට හා තිරසර භාවිතය සඳහා වනමිතියේ වැදගත්කම විස්තර කරන්න.

6.

a) පාංශු ව්‍යුහය බෝග වගාව කෙරෙහි වැදගත්වන ආකාරය විස්තර කරන්න.

b) පිස්ටන් ආකාර පොම්ප වලට සාපේක්ෂව කේන්ද්‍රාපසාරී පොම්පවල වාසි අවාසි සංසන්දනය කරන්න.

c) ‘ ගර්කින් (සලාද පිපිඤ්ඤා) ’ වගාව සඳහා අතරමැදි කලාපය තුළ “ආරක්ෂිත ගෘහයක් ” ඉදිකිරීමේදී සළකා බැලිය යුතු කරුණු විස්තර කරන්න.

7.

a) විවිධ භාවිතයන් සඳහා සුදුසු ජල ප්‍රභව තොරාගැනීමේදී සළකා බැලිය යුතු පොදු සාධක විස්තර කරන්න.

b) ව්‍යවසායකයෙක් තුළ පැවතිය යුතු හා සංවර්ධනය කළ යුතු ගුණාංග පැහැදිලි කරන්න.

c) ආඩිනෝ පුවරුවක් භාවිතයෙන් ජල සම්පාදන පද්ධතියක් ස්වයංක්‍රීයකරණය කර ගැනීමට උපකරණ සවිකරන ආකාරය දී ඇති රූපසටහන ඇසුරින් විස්තර කරන්න.

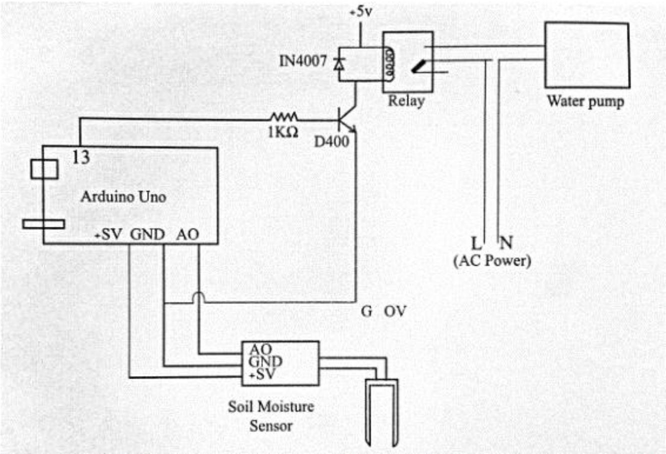

8.

a) වාණිජ බඳුන් තවාන් පැළ නිෂ්පාදනයක් අරම්භ කර අලෙවි කිරීම දක්වා ක්‍රමවේදය විස්තර කරන්න.

b) පොකුණු තුල සිදු කෙරෙන ආහාරමය මිරිදිය මත්ස්‍ය වගාවේදී, ඔවුන්ට ලබාදෙන ආහාර කළමනාකරණය කරන ආකාරය පැහැදිලි කරන්න

c) සුළු අපනයන බෝග අතුරින් ගම්මිරිස් වලට ප්‍රමුඛ ස්ථානයක් හිමි වේ. කළු ගම්මිරිස් සැකසීමේදී, අස්වනු නෙළීමේ සිට ඇසිරීම දක්වා අනුගමනය පියවර විස්තර කරන්න.

9.

a) කිරිවල මේද ප්‍රතිශතය නිර්ණය කිරීම සඳහා අනුගමනය කරන ගර්බර් ක්‍රමයෙහි මූලධර්මය සඳහන් කොට එහි පියවර විස්තර කරන්න.

b) භූමි අලංකරණය කළ උද්‍යානයක් නඩත්තු කිරීමේ වැදගත්කම පැහැදිලිකර එය නඩත්තු කිරීමේදී අනුගමනය කරන ක්‍රියාමාර්ග ලැයිස්තුගත කරන්න.

c) ජෛව පද්ධති තාක්ෂණවේදය විෂයය හදාරණ ශිෂ්‍ය පිරිසක් තම කණ්ඩායම් ව්‍යාපෘතිය ලෙස, පාසල් ගොවිපලක් සකස් කර නඩත්තු කිරීමට ව්‍යාපෘති යෝජනාවක් ඉදිරිපත් කරන ලදී. ඔවුන්ගේ කාලරාමුවේ ගොවිපල පිලිබඳ ශදුඅත විශ්ලේෂණයක් සිදු කිරීම පිලිබඳව දක්වා තිබිණි. ඔබ මෙම ගොවිපල සැකසීමේ ශිෂ්‍ය කණ්ඩායමේ සාමාජිකයෙකුයැයි සළකා ව්‍යාපෘතියට අදාල ශදුඅත විශ්ලේෂණය සකස් කරන්න.

10.

a) සහල් කර්මාන්තයේදී, වී අස්වනු නෙලීමේ සිට සිදු කරන ක්‍රියාකාරකම් මගින්, පිරුණු ඇට සහිත සහල් අස්වනු ප්‍රතිශතය (HRY%) වැඩි කර ගත හැකි ආකාරය පැහැදිලි කරන්න.

b) බලශක්ති අර්බුදයට පිළියමක් ලෙස පුනර්ජනනීය බලශක්තිය භාවිතයේ වැදගත්කම විස්තර කරන්න.

c) ව්‍යාපාරයක් ලෙස ආහාර නිෂ්පාදනයක් වෙලඳපොළට නිකුත් කිරීමට, එම නිෂ්පාදනය තත්ත්ව සහතිකකරණයේ වැදගත්කම විස්තර කරන්න.